電気理論　「シーケンス図」ワークシート①

番　氏名＿＿＿＿＿＿＿＿＿＿

Ⅰ　シーケンス図記号を復習しよう！

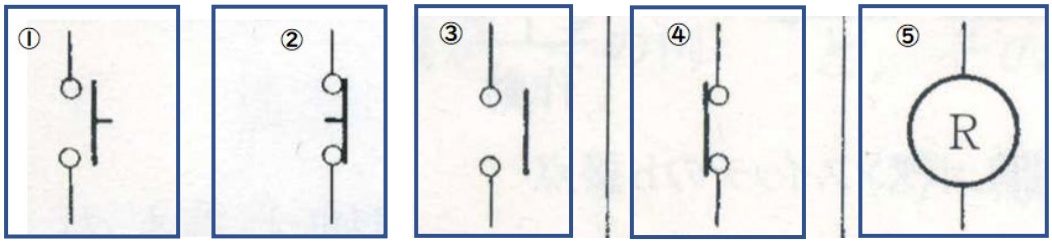

①（　　）②（　　）③（　　）

④（　　）⑤（　　）

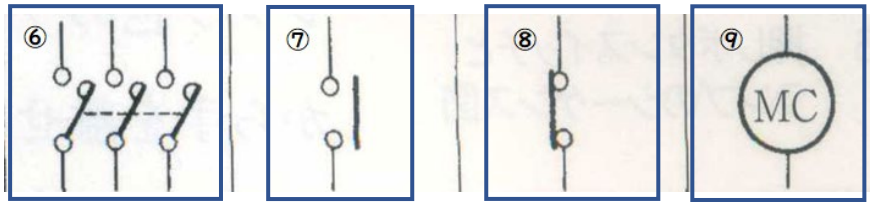

⑥（　　）⑦（　　）⑧（　　）

⑨（　　）

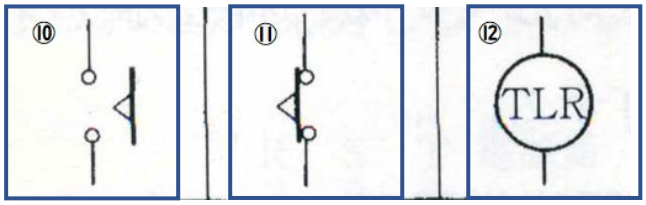

⑩（　　）⑪（　　）⑫（　　）

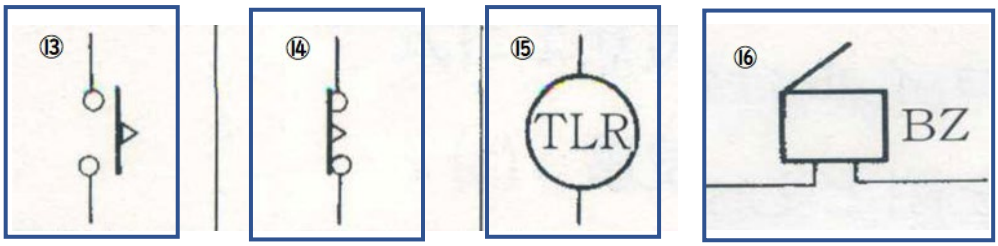

⑬（　　）⑭（　　）⑮（　　）

⑯（　　）

ワークシート②

２　シーケンス図を読み取ってみよう！

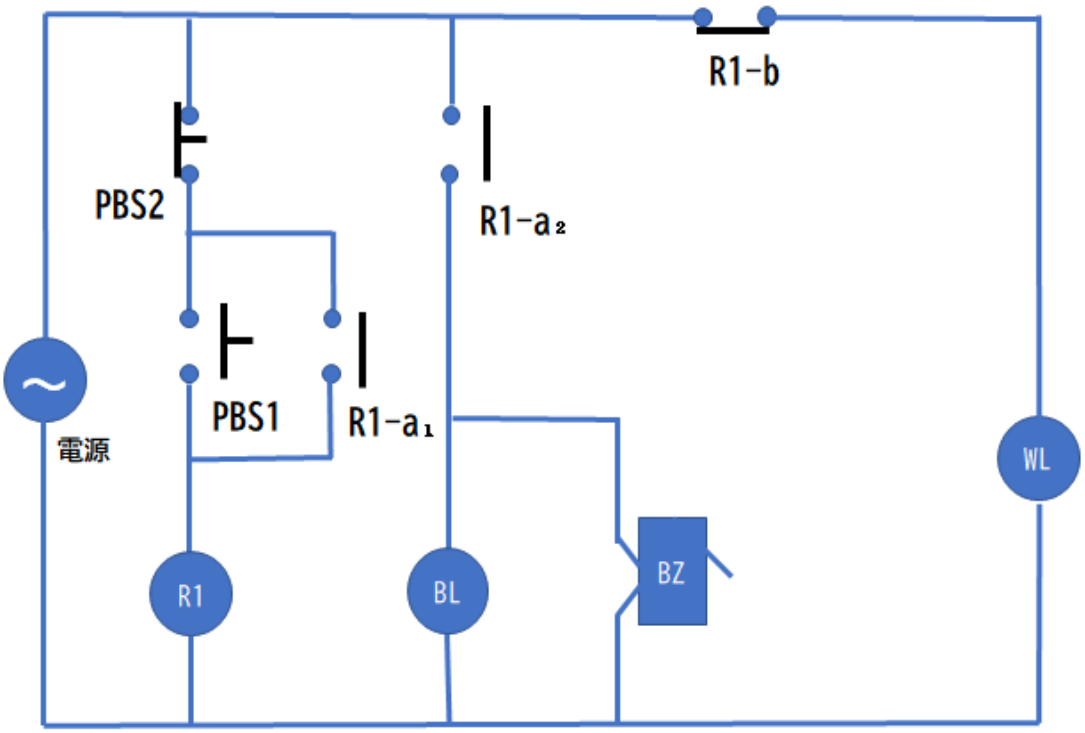

シーケンス図制御の流れ

ワークシート③

３　シーケンス図を考えてみよう！

別図 A
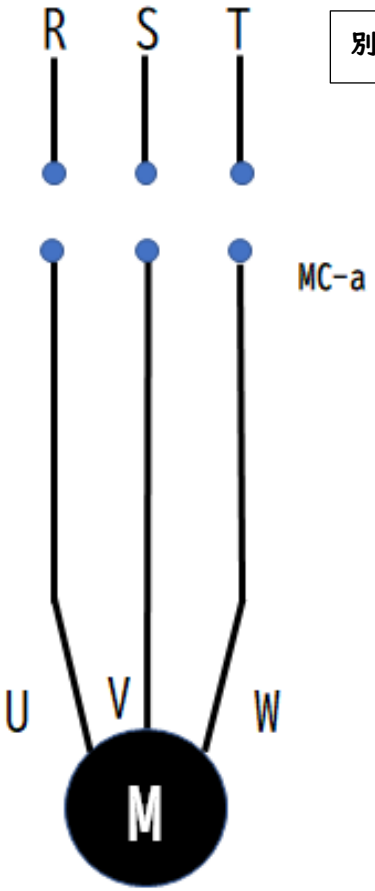
別図 B